パネルコンピュータ
ファンレス
Atom E3940、10.1" WXGA、12 - 24VDC input

PT-V10WB-200 シリーズ

Atom E3940、15.6" Full-HD、12 - 24VDC input

PT-V15WB-200 シリーズ

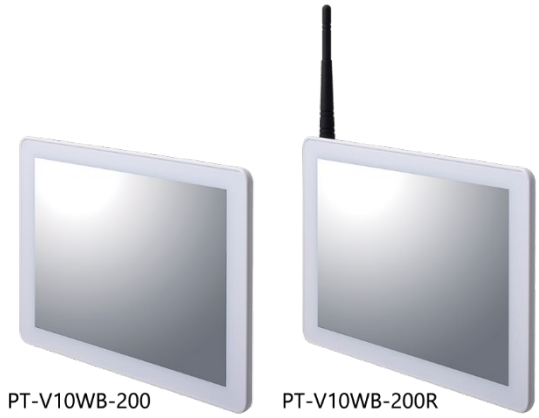

※写真は、PT-V10WB-200 と PT-V10WB-200R です。

※製品の仕様･色･デザインは、予告なしに変更することがあります。

本製品は、10.1 インチサイズ(WXGA 1280×800)、15.6 インチサイズ(Full-HD 1920×1080)のタッチパネルディスプレイを搭載した液晶一体型のオールインワンコンピュータです。

1000BASE-T、USB3.2 Gen1 (USB3.0)、Audio など限定したインターフェイスを備えております。これによりこれまでのパネコンに比べ小スペースで設置が可能となっています。

CPU に Embedded タイプを採用。安定供給が可能なパーツの使用により、安心してご使用いただけます。さらに、自社カスタマイズ BIOS を採用し、BIOS レベルでのサポートが可能です。

※本内容については予告なく変更することがあります。
※最新の内容については、当社ホームページをご覧ください。
※最新の OS については、当社ホームページでご確認ください。
※データシートの情報は 2020 年 5 月現在のものです。

モデル名

10.1 **インチタイプ**

■Intel Atom x5-E3940 Processor 1.6GHz **搭載ベースモデル**

PT-V10WB-200-J104M05 (10.1 型タッチパネル LCD(WXGA)、メモリ 8GB、OS なし、M.2 カード 64GB、無線 LAN なし)

PT-V10WB-200R-J104M05 (10.1 型タッチパネル LCD(WXGA)、メモリ 8GB、OS なし、M.2 カード 64GB、無線 LAN あり)

■Intel Atom x5-E3940 Processor 1.6GHz **搭載** OS **インストールモデル**

PT-V10WB-200-J104M05W19 (10.1 型タッチパネル LCD(WXGA)、メモリ 8GB、Windows 10 IoT Enterprise 2019 LTSC 64bit (日本語/英語/中国語/韓国語)、M.2 カード 64GB、無線 LAN なし)

PT-V10WB-200R-J104M05W19 (10.1 型タッチパネル LCD(WXGA)、メモリ 8GB、Windows 10 IoT Enterprise 2019 LTSC 64bit (日本語/英語/中国語/韓国語)、M.2 カード 64GB、無線 LAN あり)

15.6 **インチタイプ**

■Intel Atom x5-E3940 Processor 1.6GHz **搭載ベースモデル**

PT-V15WB-200-J104M05 (15.6 型タッチパネル LCD(Full-HD)、メモリ 8GB、OS なし、M.2 カード 64GB、無線 LAN なし)

PT-V15WB-200R-J104M05 (15.6 型タッチパネル LCD(Full-HD)、メモリ 8GB、OS なし、M.2 カード 64GB、無線 LAN あり)

■Intel Atom x5-E3940 Processor 1.6GHz **搭載** OS **インストールモデル**

PT-V15WB-200-J104M05W19 (15.6 型タッチパネル LCD(Full-HD)、メモリ 8GB、Windows 10 IoT Enterprise 2019 LTSC 64bit (日本語/英語/中国語/韓国語)、M.2 カード 64GB、無線 LAN なし)

PT-V15WB-200R-J104M05W19 (15.6 型タッチパネル LCD(Full-HD)、メモリ 8GB、Windows 10 IoT Enterprise 2019 LTSC 64bit (日本語/英語/中国語/韓国語)、M.2 カード 64GB、無線 LAN あり)

特長

■小さな面積で設置可能なコンパクトサイズ

USB3.2 Gen1(USB3.0)×3、LAN×2、Audio×1、DisplayPort×1 と最小限のインターフェイスを装備することにより、サイズ[259(W)×169(H)×26(D)]と小さな面積で設置可能なコンパクトサイズのパソコンです。

■OS シャットダウン不要の電源断運用に対応「電断プロテクト ™」

電源障害からのデータ保護とストレージへの書き込みを禁止する「電断プロテクト™」機能を搭載。Windows IoT Enterprise のロックダウン (ディスク書き込み抑制) 機能と併用することで、シャットダウン処理なしで安全に電源 OFF することが可能です。また、突然の電源断によるファイルシステムやデータの破損を防ぐことができます。

■信頼性の高いシステムに貢献する高セキュリティ設計

TPM2.0 やセキュアブートといった最新のセキュリティ機能、USB ブートプロテクトといった当社独自の保護機能を搭載しており、産業用途に求められる高セキュリティを意識した設計を行っています。

■ランニングコスト削減と省エネルギー化に貢献

低消費電力プラットフォームのインテル Atom プロセッサ E3940 を採用、十分なパフォーマンスを確保しながら低消費電力を実現しています。

■保守点検業務を軽減するファンレス設計

CPU ファンを廃したスピンドルレス設計です。ファンによるホコリや異物の侵入を心配する必要がなく、経年劣化する部品の使用を極力抑えた設計と合わせて保守点検業務の負担を大幅に軽減します。

■VESA 規格対応

VESA 規格(75×75)に対応し、さまざまなアームやスタンドに取り付けが可能です。

対応 OS

- Windows 10 IoT Enterprise 2019 LTSC 64bit (日本語/英語/中国語/韓国語)

仕様

機能仕様

項目		内容	
		PT-V10WB-200	PT-V15WB-200
CPU		Intel Atom® x5-E3940 Processor 1.6GHz	
BIOS		AMI 製 BIOS	
メモリ		8GB(204 ピン SO-DIMM ECC 付き)、PC3L-12800 (DDR3L 1600)	
グラフィックコントローラ		Intel ® HD Graphics 500 (CPU に内蔵)	
表示方式	液晶パネル	10.1 インチ TFT カラーLCD、WXGA (1280×800)	15.6 インチ TFT カラーLCD、Full-HD (1920×1080)
	バックライト	LED 方式、ON/OFF ソフトウェア制御可能	
タッチパネル	分解能	WXGA (1280×800)	Full-HD (1920×1080)
	検出方法	静電容量方式、10 点入力	
	接続	内部 USB ポート接続	
外部ディスプレイ出力		DisplayPort x1	
Audio		HD Audio 準拠 ライン出力×1 3.5 ステレオミニジャック, フルスケール出力レベル 1.1Vrms (Typ.) 内蔵モノラルスピーカー× 1	
LAN		Intel I210IT コントローラ 1000BASE-T/100BASE-TX/10BASE-T RJ-45 コネクタ×2 (Wake On LAN 対応)	
無線 LAN *1		IEEE 802.11ac/a/b/g/n	
Bluetooth *1		4.2	
USB		Type-A コネクタ USB3.2 Gen1 (USB3.0)準拠×3 ポート	
ストレージ		1 スロット、M.2 2242、SATAIII M.2 カード 64GB(MLC)搭載 *2	
セキュリティ(TPM)		TCG TPM2.0	
ハードウェアモニタ		CPU 温度、ボード温度、電源電圧の監視	
ウォッチドックタイマ		ソフトウェアプログラマブル、255 レベル(1-255 秒) タイムアップ時にリセット発生	
RTC/CMOS		リチウム電池バックアップ電池寿命 : 10 年以上 RTC 精度(25℃) : ±3 分/月(CPU 内蔵 RTC)	
パワーマネージメント		BIOS によるパワーマネージメント設定 Wake On LAN 機能 ACPI パワーマネージメントサポート	
定格入力電圧		12 - 24VDC	
入力電圧範囲		10.8 - 31.2V	
消費電流 (Max.)		12V 3.0A 24V 1.5A	12V 4.0A 24V 2.0A
外部機器供給電源容量		USB3.2 Gen1 I/F : +5V : 0.9A× 3	
外形寸法 (mm)		259(W)×169(H)×26(D) (突起部を含まず)	389.2(W)×245.3(H)×38.7(D) (突起部を含まず)
質量		約 800g	約 2700g

*1 無線 LAN、Bluetooth は無線モデルのみ搭載です。
*2 製品組み込み済み。OS から認識できる容量は、実際の値より少なく表示される場合があります。

設置環境条件

項目		内容
使用周囲温度		0 - 40℃ *3
保存周囲温度		-10 - 60℃
周囲湿度		10 - 90%RH(ただし、結露しないこと)
浮遊粉塵		特にひどくないこと
腐食性ガス		ないこと
耐ノイズ性	ラインノイズ	AC ライン/±2kV、信号ライン/±1kV (IEC61000-4-4 Level 3、EN61000-4-4 Level 3)
	静電耐久	接触放電 : ±4kV (IEC61000-4-2 Level 2、EN61000-4-2 Level 2) 気中放電 : ±8kV (IEC61000-4-2 Level 3、EN61000-4-2 Level 3)
耐振動性	掃引耐久	10 - 57Hz/片振幅 0.075 mm 57 - 150Hz/1.0G、 X, Y, Z 方向各 40 分(JIS C60068-2-6 準拠、IEC60068-2-6 準拠)
耐衝撃性		10G X、Y、Z 方向 11ms 正弦半波 (JIS C60068-2-27 準拠、IEC60068-2-27 準拠)
接地		D 種接地(旧第 3 種接地)、SG-FG/導通
規格		VCCI クラス A, FCC クラス A, CE マーキング(EMC 指令 クラス A, RoHS 指令) *4 TELEC(認証済みの無線モジュールを搭載) *5

*3 設置方法によりディレーティングがあります。詳細は、リファレンスマニュアルの「設置条件」を参照ください。
*4 無線モデルは、CE 規格の対象外となります。
*5 無線モジュールは、無線モデルにのみ搭載しています。

外形寸法

PT-V10WB-200

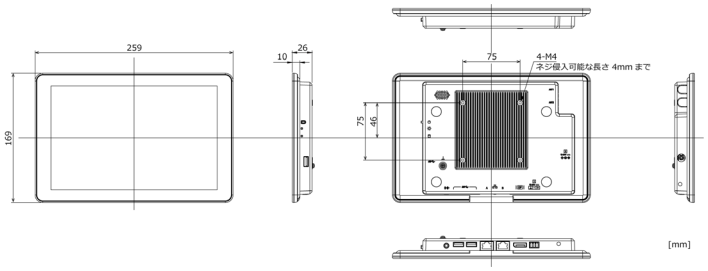

PT-V10WB-200R

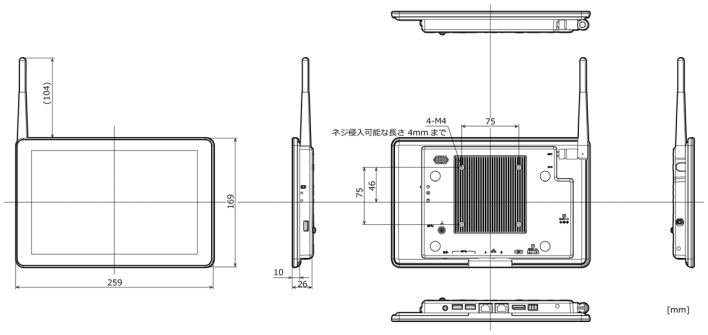

PT-V15WB-200

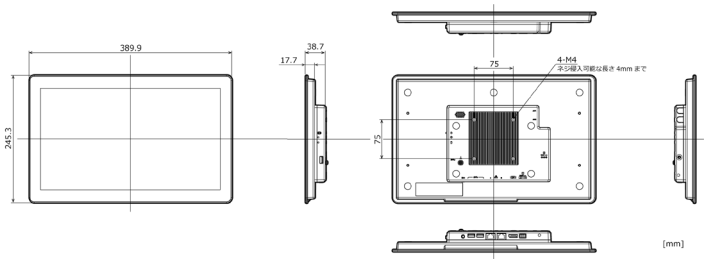

PT-V15WB-200R

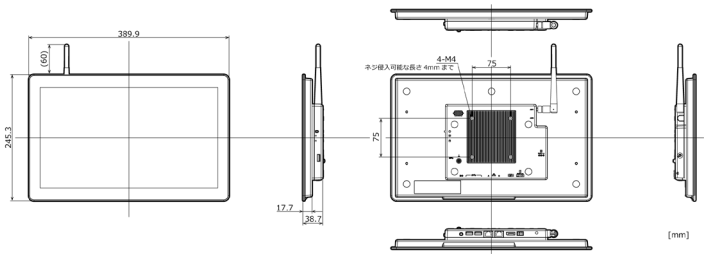

商品構成

本体…1
電源用 3 ピンコネクタ…1
スペーサー…4
中空スペーサー…4
結束バンド…1
アンテナ…1 *2
製品ガイド…1
IPC ご使用上の注意…1
登録カード&保証書…1
シリアルナンバーラベル…1
使用権許諾契約書…1 *1
リカバリメディア…1 *1

*1 以下の OS インストールモデルのみ付属しています。
PT-V10WB-200-J104M05W19、PT-V10WB-200R-J104M05W19
PT-V15WB-200-J104M05W19、PT-V15WB-200R-J104M05W19
*2 以下の無線モデルのみ付属しています。
PT-V10WB-200R-J104M05、PT-V10WB-200R-J104M05W19
PT-V15WB-200R-J104M05、PT-V15WB-200R-J104M05W19

オプション品一覧

■スタンド

IPC-SND-03 ： 卓上スタンドキット

■AC アダプタ

PWA-60AWD2 ： スイッチング AC アダプタ 24V 2.5A

■アンテナ延長ケーブル

IPC-RPSMA-2 ： RP-SMA コネクタ同軸ケーブル

注意

当社オプション品以外を使用した場合は、正常に動作しないや機能に制限が出る場合があります。

＊ オプション品に関する最新情報はホームページでご確認ください。

各部の名称

PT-V10WB-200

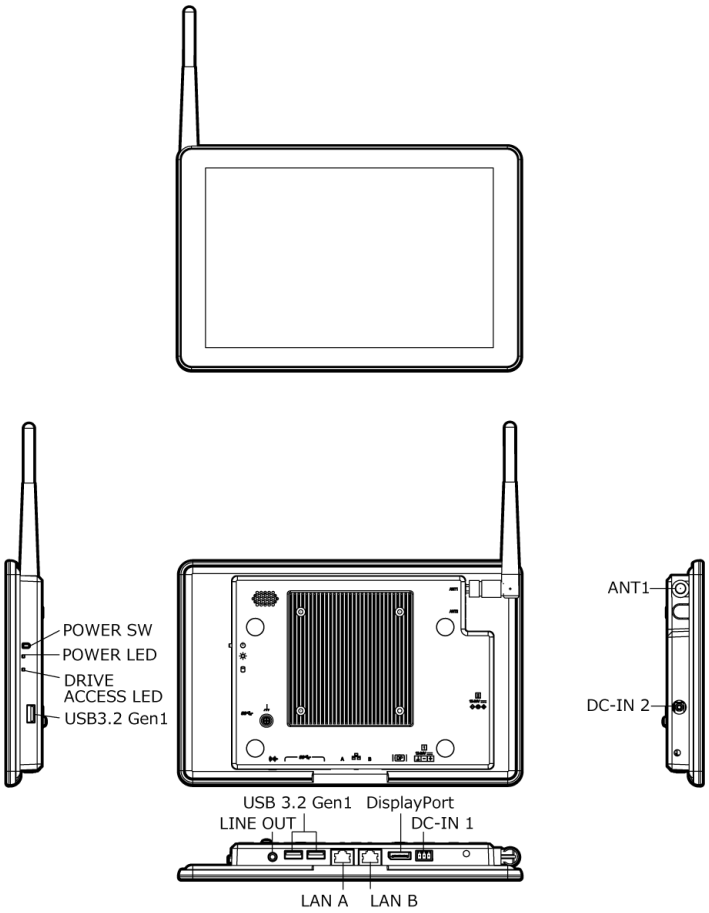

PT-V15WB-200

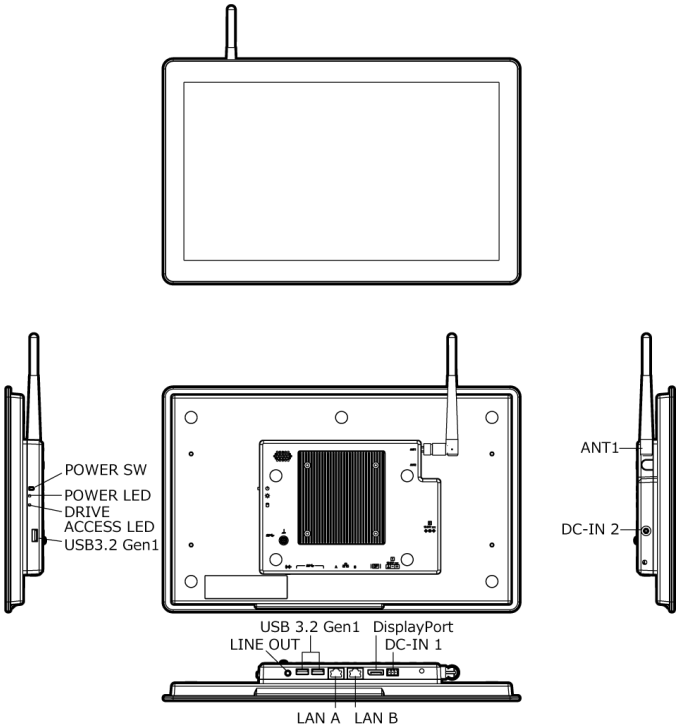

各部の機能

名称	機能
DC-IN 1	DC 電源入力コネクタ / 端子台
DC-IN 2	DC 電源入力コネクタ / ジャック
POWER SW	電源パワースイッチ
POWER LED	電源 ON 表示 LED
DRIVE ACCESS LED	ドライブアクセス表示 LED
LINE OUT	ライン出力(3.5φ PHONE JACK)
USB3.2 Gen1	USB3.2 Gen1 (USB3.0)ポート TYPE-A コネクタ×3
LAN A	Ethernet 1000BASE-T/100BASE-TX/10BASE-T RJ-45 コネクタ
LAN B	Ethernet 1000BASE-T/100BASE-TX/10BASE-T RJ-45 コネクタ
DisplayPort	ディスプレイ(20 ピン・メス)
ANT1	アンテナコネクタ(無線 LAN／Bluetooth 兼用) *1

*1 アンテナコネクタは無線モデルにのみ搭載されています。

Intel、Intel Atom、Intel Core、Celeron は、アメリカ合衆国およびその他の国における Intel Corporation の商標です。Microsoft, Windows は、米国 Microsoft Corporation の米国およびその他の国における登録商標です。その他、本書中に使用している会社名および製品名は、一般に各社の商標または登録商標です。